COMO

UA ТЕХНІЧНА ІНФОРМАЦІЯ

Каркас: сосновий брус, березова фанера класу E1 (Литва)
Додаткові елементи каркасу: ДСП
Наповнювач подушок сидінь: еластичний пінополіуретан, сировина BAYER, BASF (Німеччина), SHELL (Нідерланди), формування Interfoam (Україна)
Наповнювач спинних подушок: холофайбер
Рівень м'якості: середній SS/Medium
Ніжки: дерево
Клей для каркасу: Jowat (Німеччина)
Клей для пінополіуретану: Saba (Нідерланди)
Розкладний механізм: Єврокнижка
Ніша для білизни

EN TECHNICAL INFORMATION

Frame: pine beam, class E1 birch plywood (Lithuania)
Additional frame elements: chipboard
Filling: seat cushions — flexible polyurethane foam, BAYER, BASF (Germany), SHELL (Netherlands) raw materials, Interfoam (Ukraine) moulding
Back cushions and throw pillows: hollowfiber
Seats softness: medium SS/Medium
Legs: wood
Glue for the frame: Jowat (Germany)
Glue for polyurethane foam: Saba (Netherlands)
Mechanism: Eurobook
Storage box for bed linen

MOOD

COMO

194COM-110

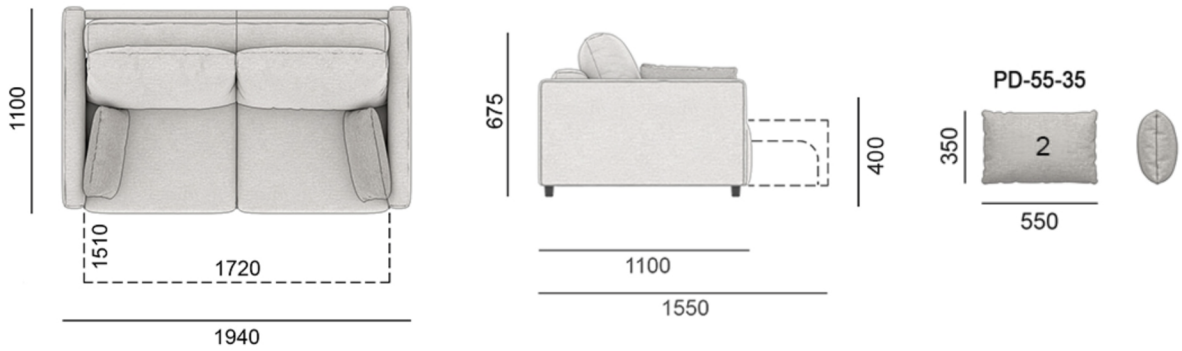

204COM-110

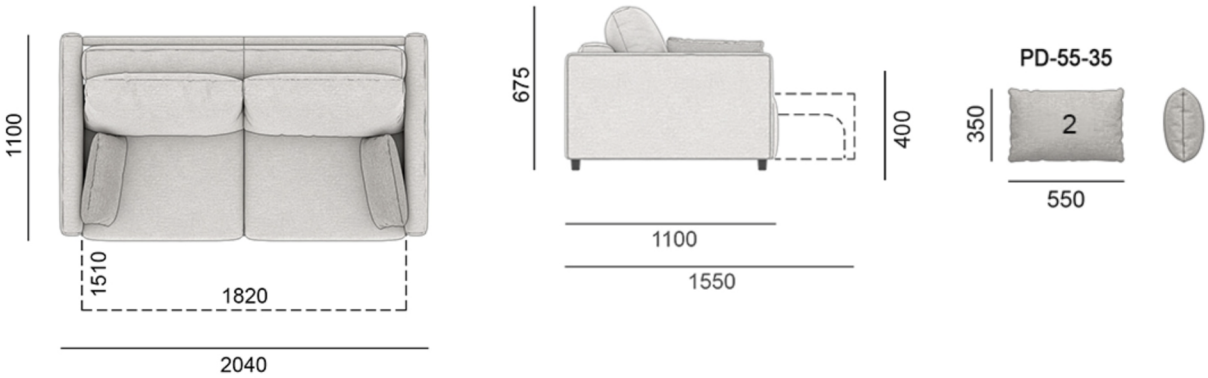

214COM-110

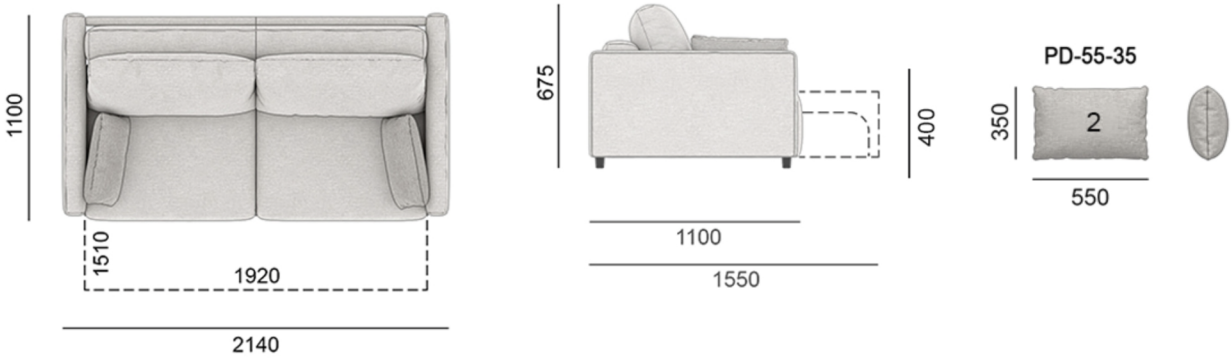

COMO

224COM-110

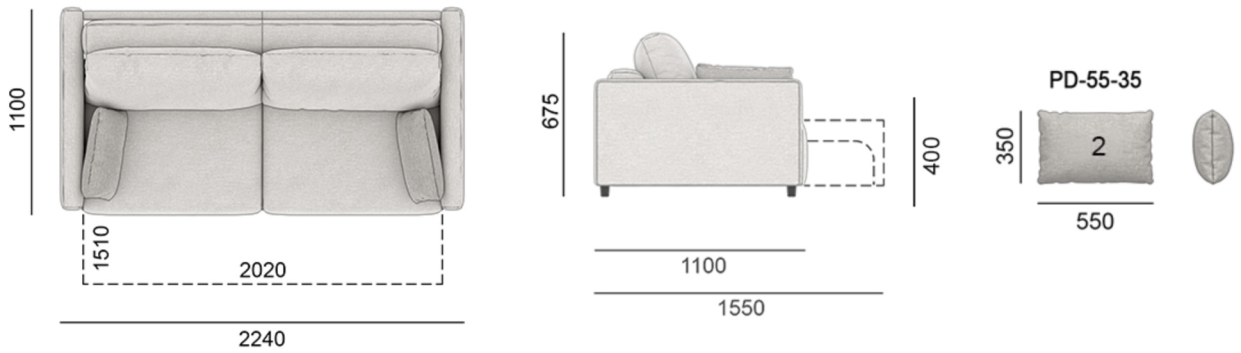

244COM-172-CL

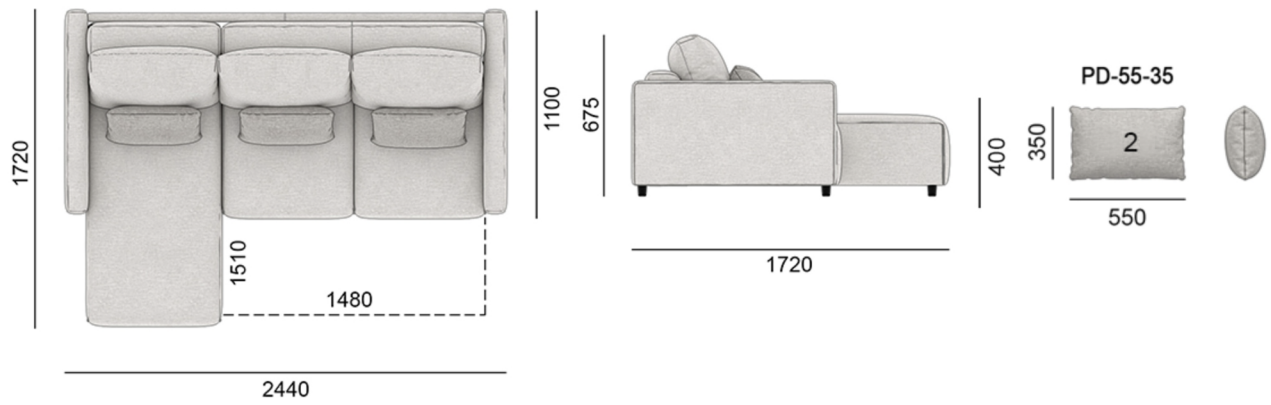

244COM-172-CR

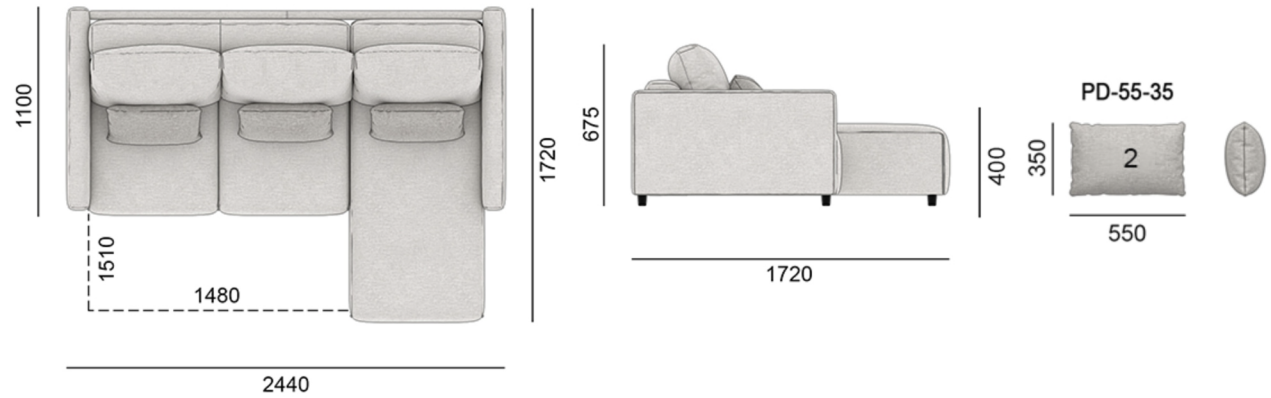

COMO

254COM-172-CL

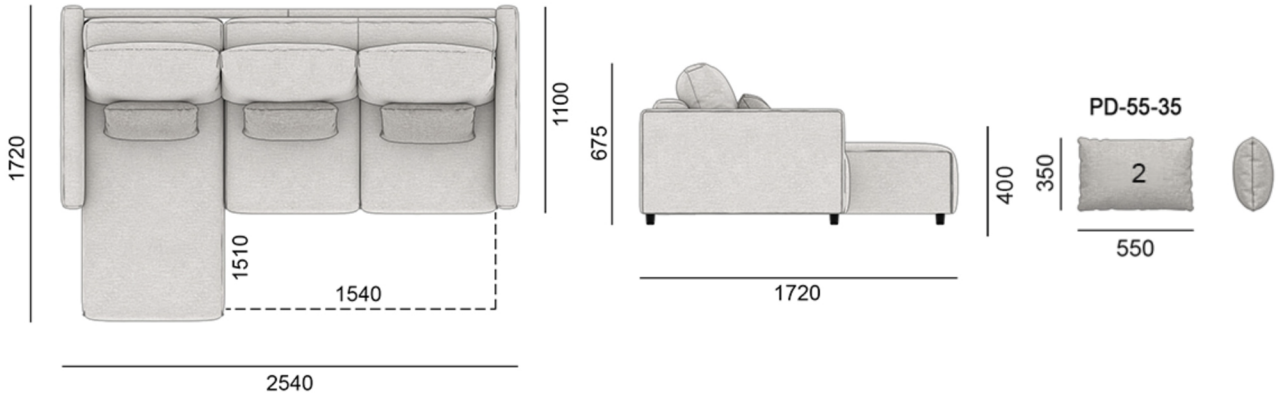

254COM-172-CR

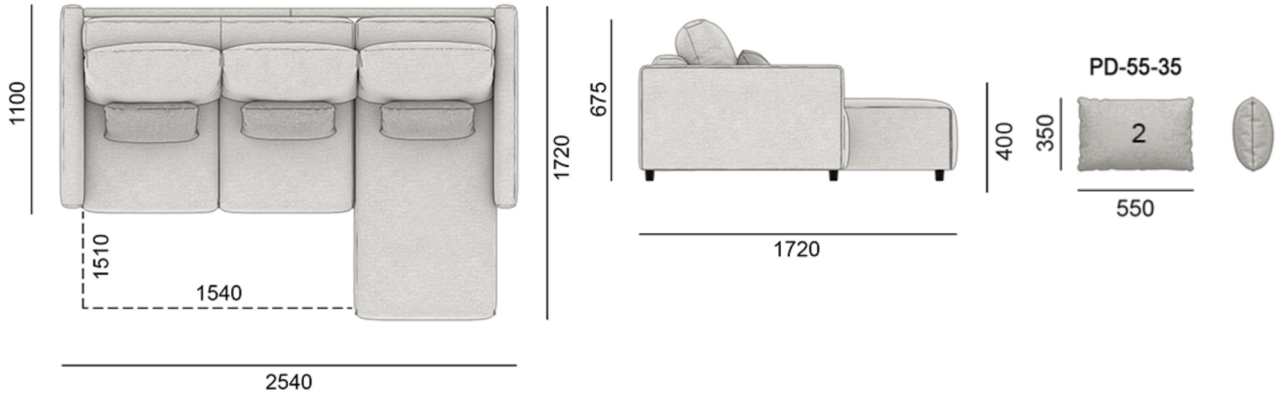

264COM-172-CL

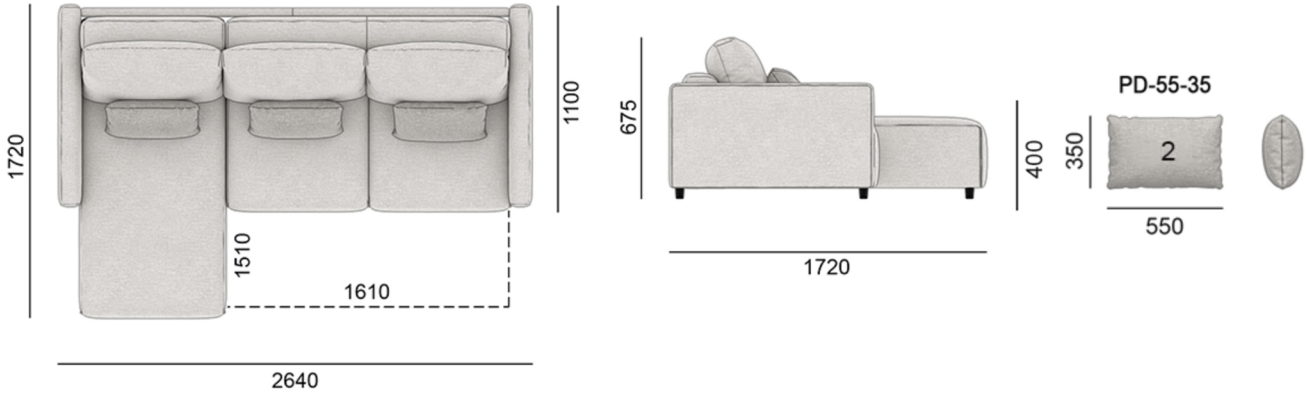

COMO

264COM-172-CR

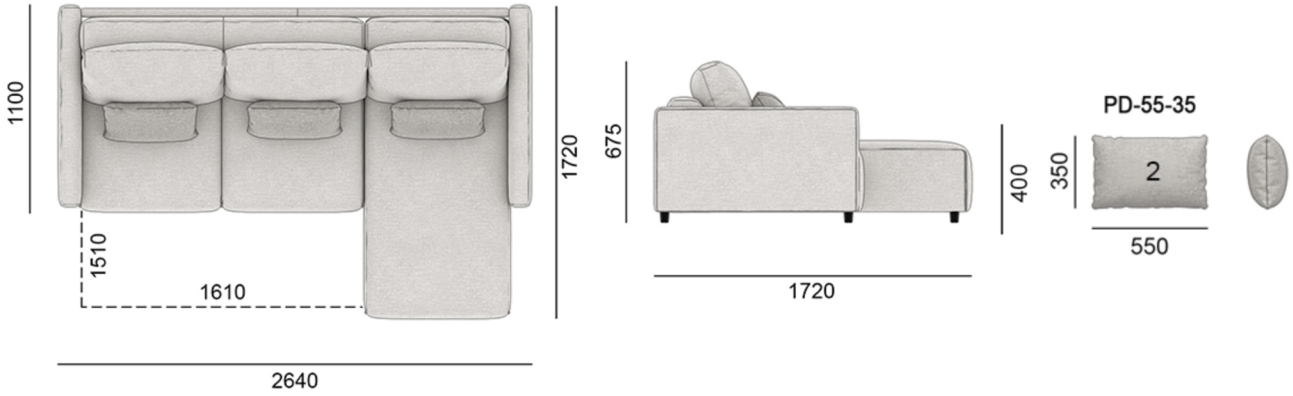

274COM-172-CL

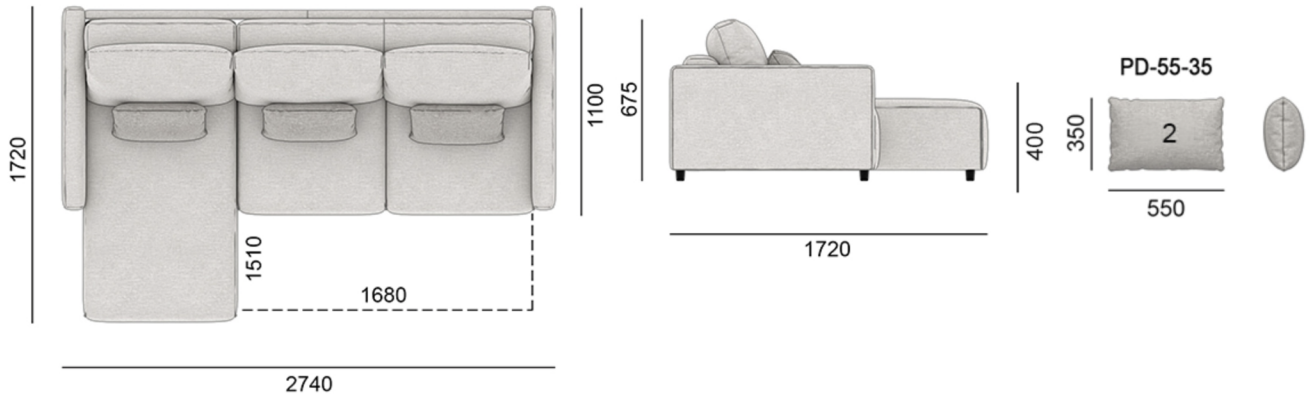

274COM-172-CR

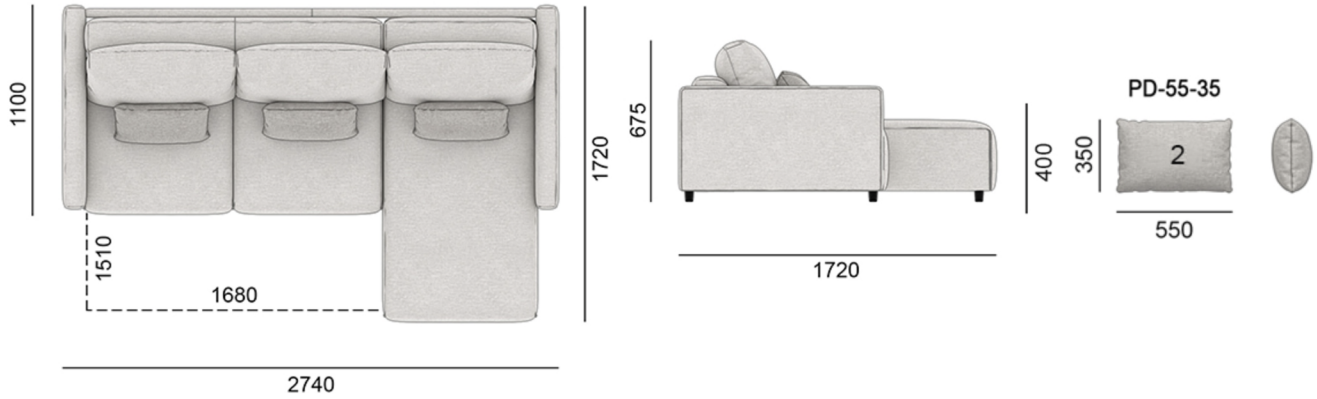

COMO

284COM-172-CL

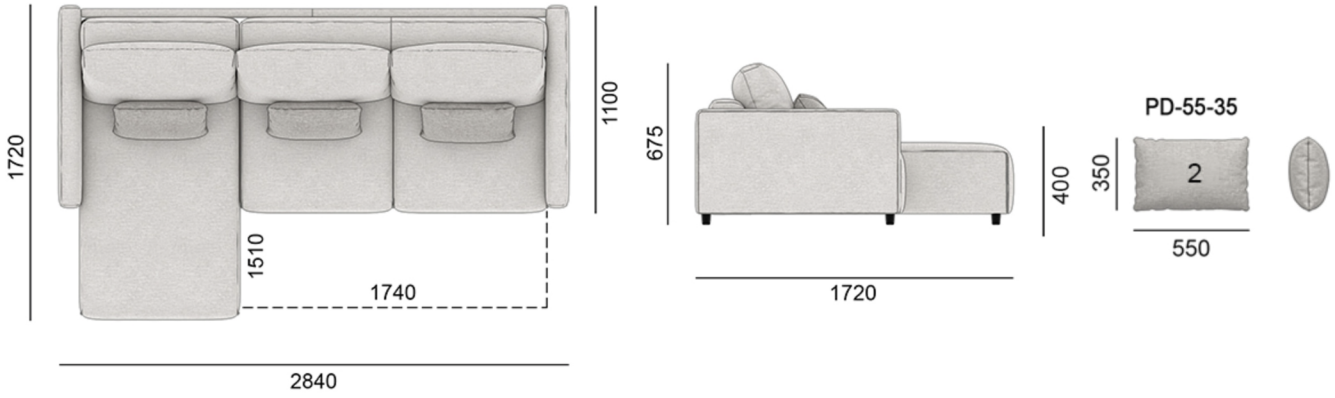
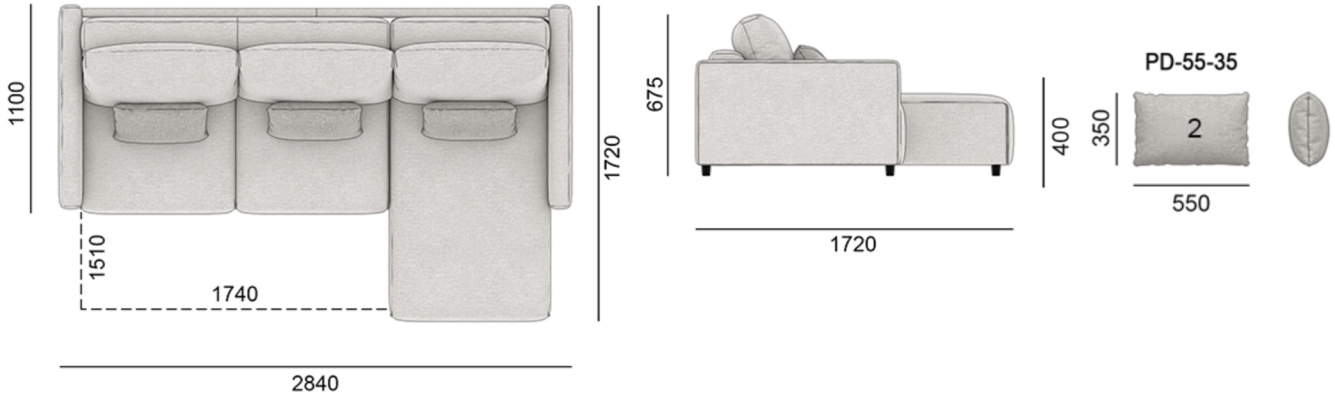
284COM-172-CR