MOOD

Схема складання | Assembly scheme

PUFF

Модульний диван
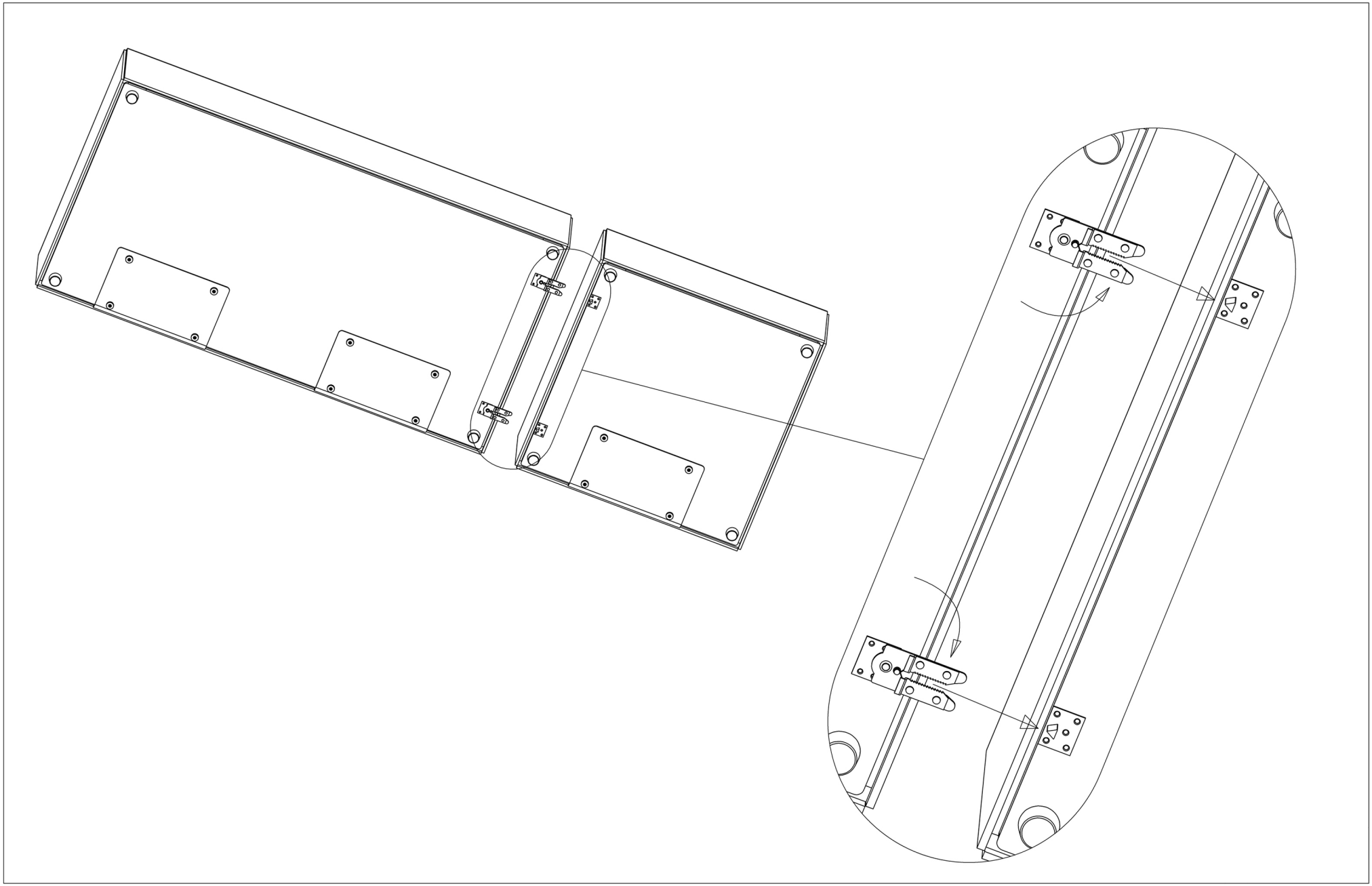
PUFF модульний диван